M0250-D-SYA-A1

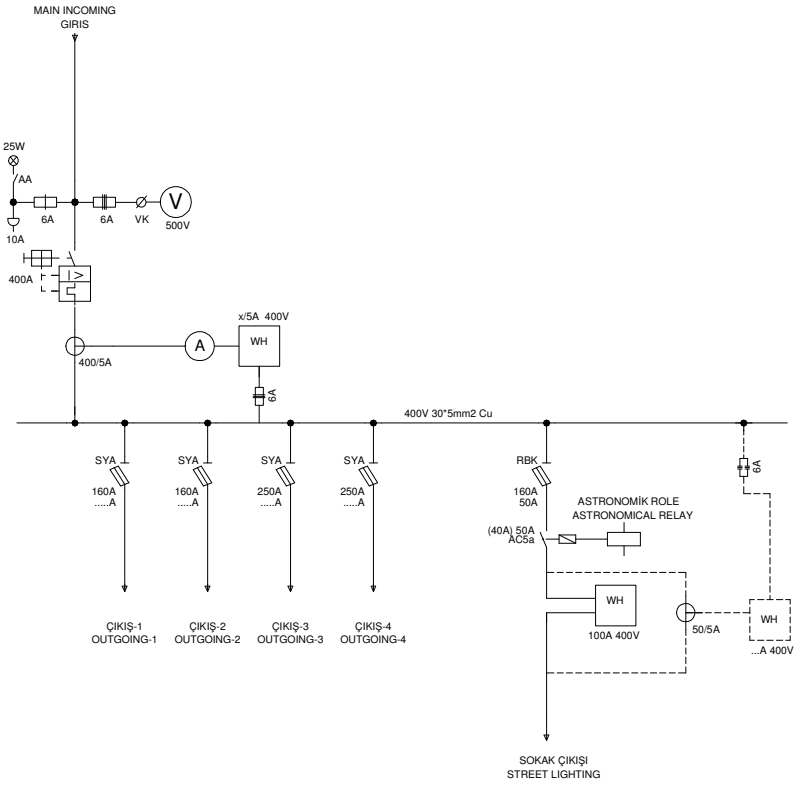

SCALE	1/1	26.05.2014	DATE	09.04.2014	afb ENERJİ	AFB GENEL	TEDAŞ GENEL MÜDÜRLÜĞÜ TEDAŞ TİPİ PANOLAR TEDAS TYPE PANELS	250KVA ADP PANOSU (DAHİLİ TİP) / INDOOR TYPE LV PANEL TEKHAT ŞEMASI / SINGLE LINE DIAGRAM -	1
DIN NORM	A3		DESINGER	ALİ OSMAN YILMAZ					----
			DRAWN	ALİ OSMAN YILMAZ				2014-***-E001	= -
REVISION	NAME	DATE	CONTROL	ALİ FUAT BİLGİN					+ -

D:\PROJELER\01-TİP PROJELER\01-ALV-T (TEDAŞ TİPİ PANOLAR)\01 00_ÇALIŞMALAR\E001.DWG

BU RESMİN BÜTÜN HAKLARI AFB ENERJİ'ye AİTTİR. TAKLİT EDİLEMEZ İZİNSİZ ÇOĞALTILAMAZ. RESİM ÜZERİNDEN ÖLÇÜ ALMAYINIZ.

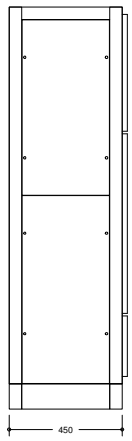

SAĞ - SOL YAN GÖRÜNÜŞ
RIGHT -LEFT SIDE VIEW

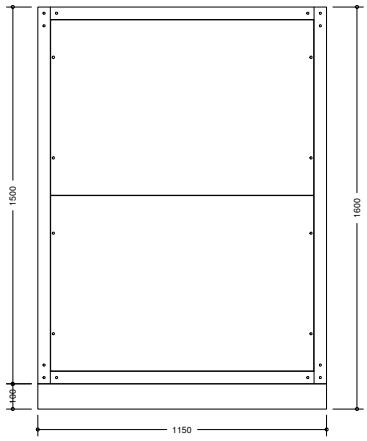

KAPAKLI ARKA GÖRÜNÜŞ
BACK VIEW WITH DOOR

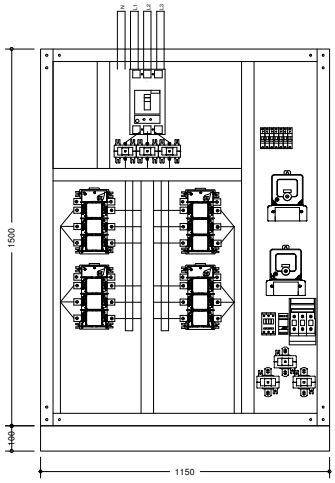

KAPAKSIZ ÖN GÖRÜNÜŞ
FRONT VIEW WITHOUT DOOR

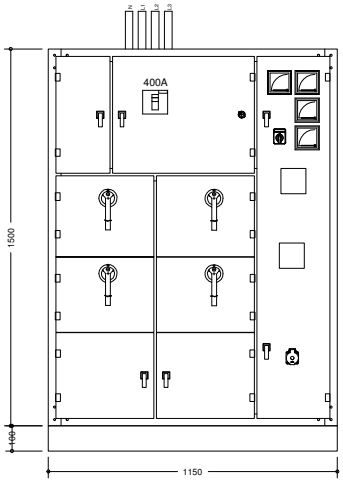

KAPAKLI ÖN GÖRÜNÜŞ
FRONT VIEW WITH DOOR

DAHİL TİP PANOLAR KOMPLE CİVATALI OLACAKTIR.
INDOOR TYPE PANEL SHOULD BE COMPLETLY WITH BOLT.

SCALE	1/1	26.05.2014	DATE	09.04.2014	afb ENERJİ	AFB GENEL	TEDAŞ GENEL MÜDÜRLÜĞÜ TEDAŞ TİPİ PANOLAR TEDAS TYPE PANELS	250KVA ADP PANOSU (DAHİLİ TİP) / INDOOR TYPE LV PANEL GÖRÜNÜŞ RESİMİ / DRAWINGS OF VIEW -	1
DIN NORM	A3		DESINGER	ALİ OSMAN YILMAZ					----
			DRAWN	ALİ OSMAN YILMAZ				2014-***-E001	= -
REVISION	NAME	DATE	CONTROL	ALİ FUAT BİLGİN					+ -

D:\PROJELER\01-TİP PROJELER\01-ALV-T (TEDAŞ TİPİ PANOLAR)\01 00_ÇALIŞMALAR\E001.DWG

BU RESMİN BÜTÜN HAKLARI AFB ENERJİ'ye AİTTİR. TAKLİT EDİLEMEZ İZİNSİZ ÇOĞALTILAMAZ. RESİM ÜZERİNDEN ÖLÇÜ ALMAYINIZ.