SAHA DAĞITIM KUTUSU 2
ÖN VE ARKA GÖRÜNÜŞ

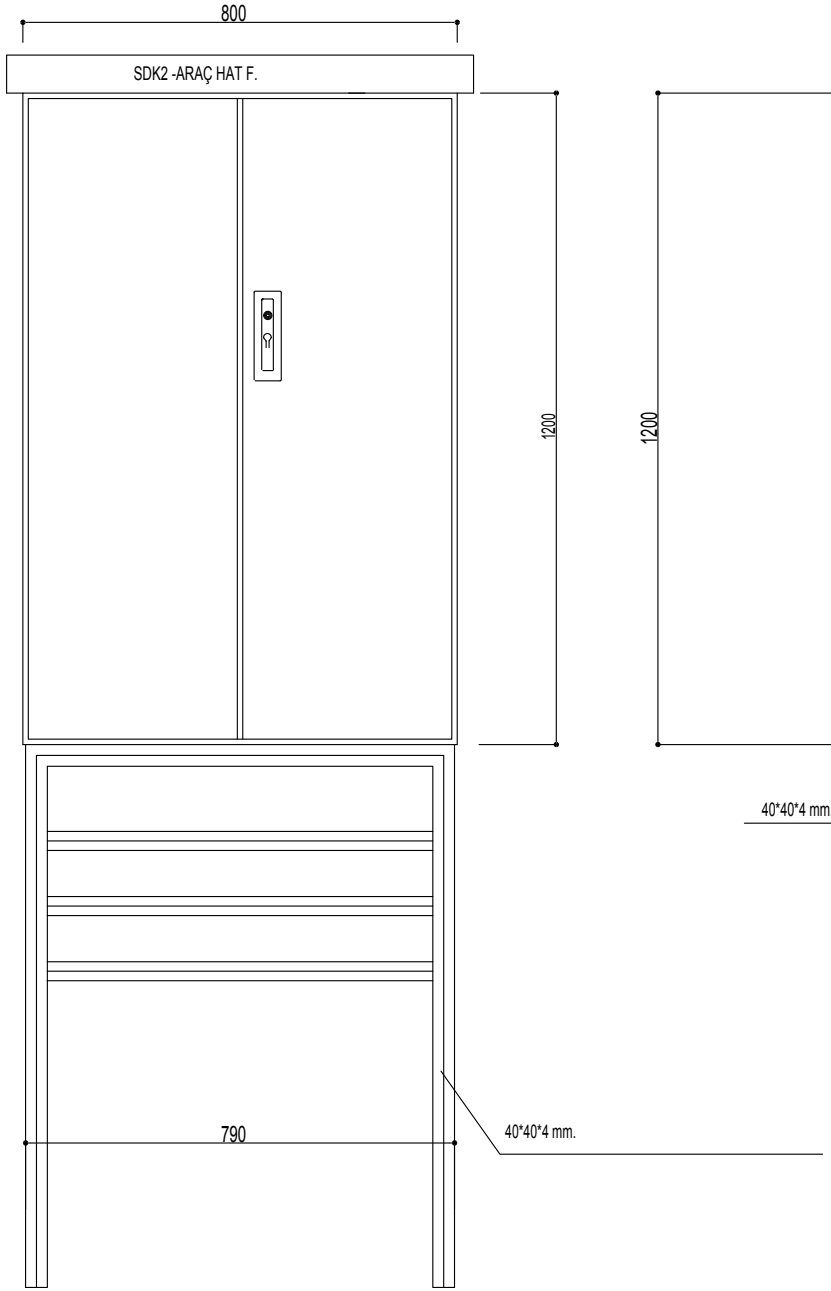

SAHA DAĞITIM KUTUSU 2
YANLARDAN GÖRÜNÜŞ

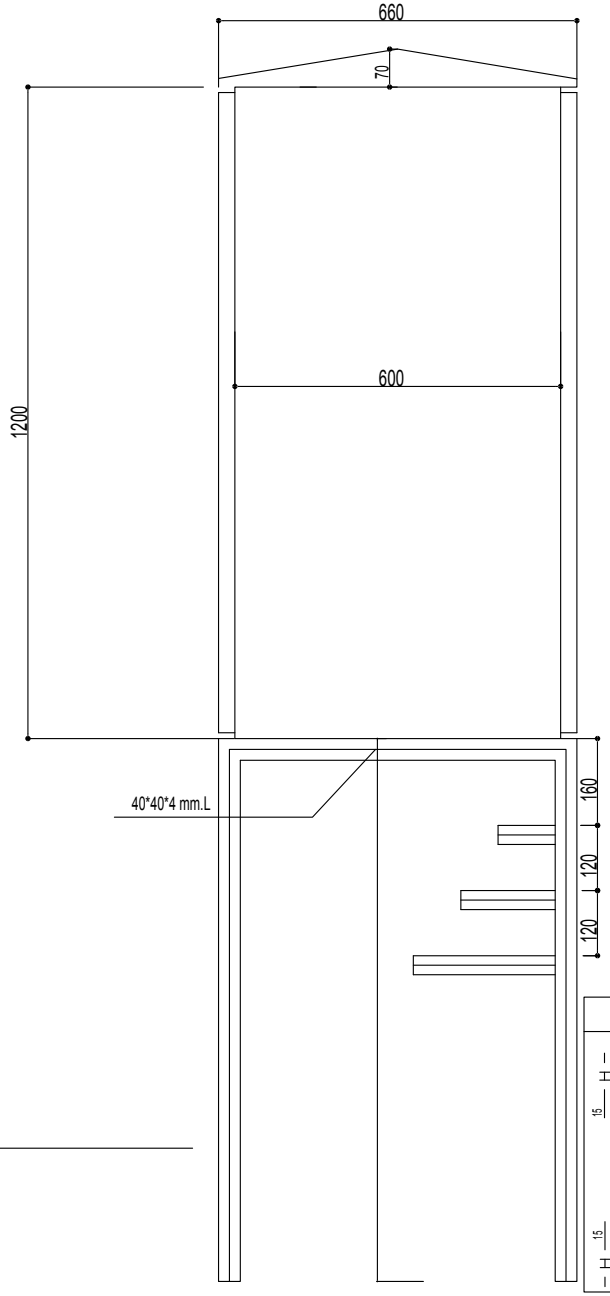

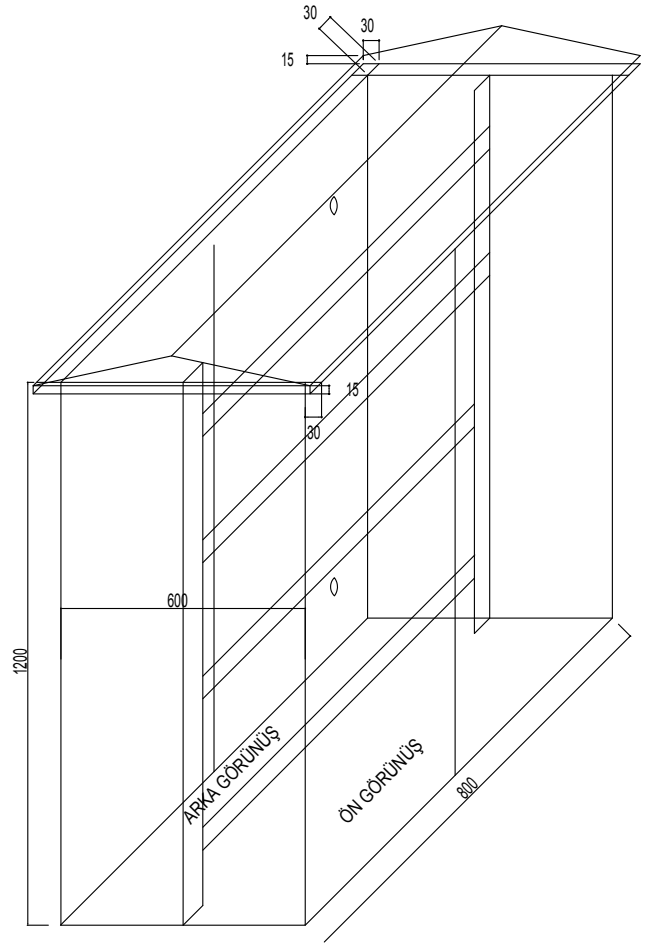

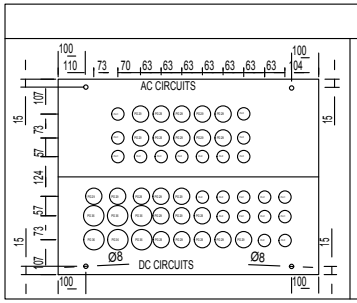

DIAMETER	TYPE	NO
Ø47	PG 36	6
Ø38	PG 29	23
Ø29	PG 21	21

RENGİ	RAL 7035
YÜKSEKLİK	1200 mm
GENİŞLİK	800 mm
DERİNLİK	600 mm
KORUMA SINIFI	IP53
SAÇ KALINLIĞI	2 mm

1

SCALE	1:0.05568109%	20.04.2019	DATE	20.04.2019	afb ENERJİ	TEİAŞ	TM TESİS DAİRE BAŞKANLIĞI Trafo Merkezleri Preje Tesis Dairesi Başkanlığı
DIN NORM	A3 1/10		DESINGER	MUSTAFA KARATAŞ			
			DRAWN	MUSTAFA KARATAŞ			
REVISION	NAME	DATE	CONTROL	ALİ FUAT BİLGİN		***	

****	M1
GÖRÜNÜŞ RESİMLERİ / VIEW DRAWINGS	E02/M04
E01-01 SDK	= ***
	+ ***

C:\USERS\ALIOSMAN\APPDATA\LOCAL\TEMP\BRICSCAD\BP_12\E01-01 SDK.DWG

BU RESMİN BÜTÜN HAKLARI AFB ENERJİ'ye AİTTİR. TAKLİT EDİLEMEZ İZİNSİZ ÇOĞALTILAMAZ. RESİM ÜZERİNDEN ÖLÇÜ ALMAYINIZ.

SAHA DAĞITIM PANOSU 3
ÖN VE ARKA GÖRÜNÜŞ

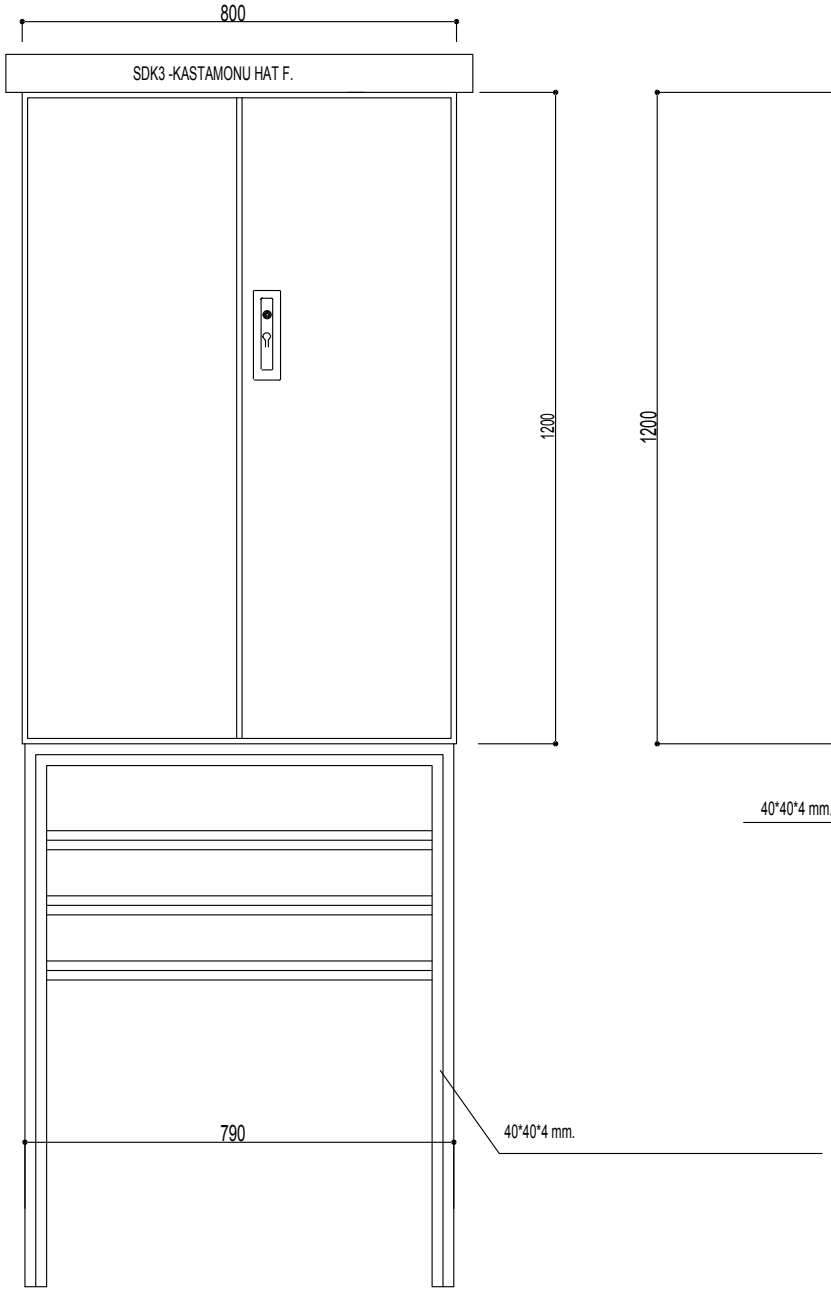

SAHA DAĞITIM PANOSU 3
YANLARDAN GÖRÜNÜŞ

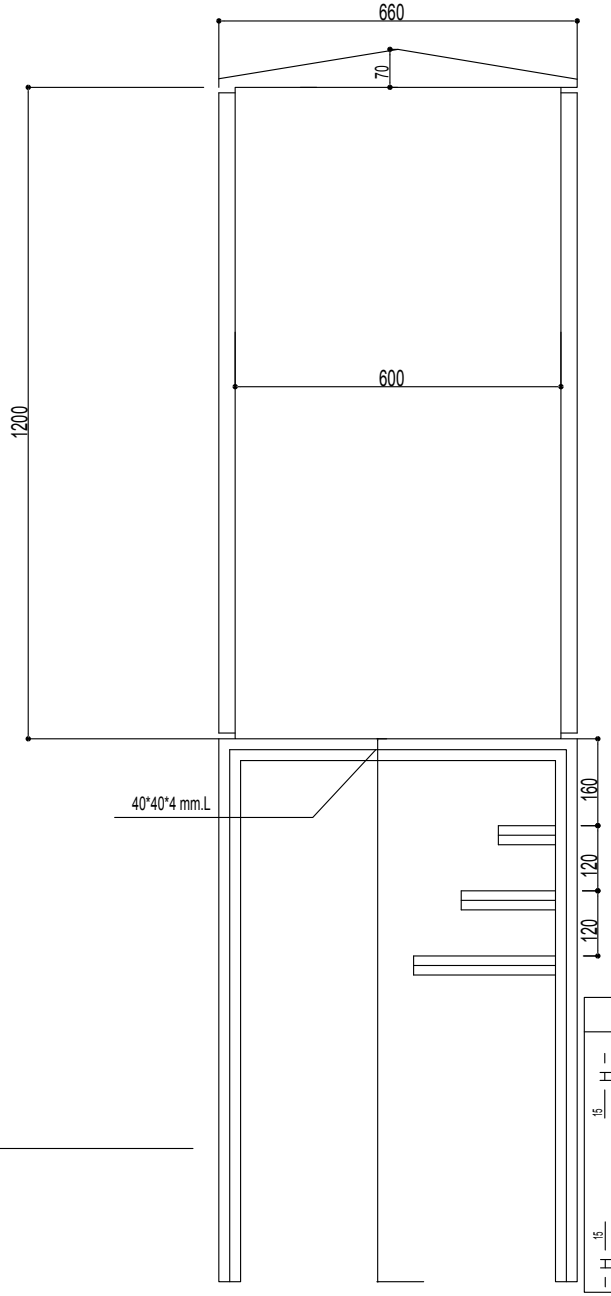

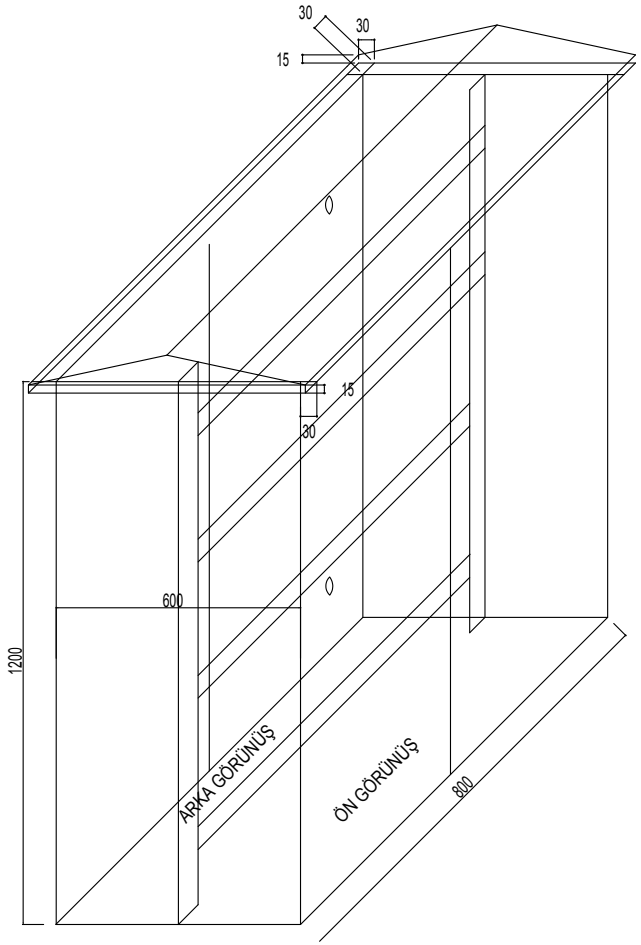

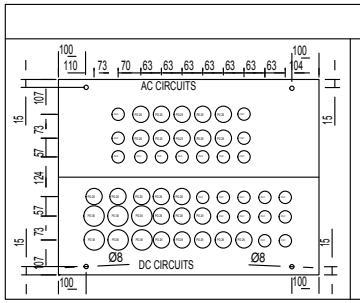

DIAMETER	TYPE	NO
Ø47	PG 36	6
Ø38	PG 29	23
Ø29	PG 21	21

RENGİ	RAL 7035
YÜKSEKLİK	1200 mm
GENİŞLİK	800 mm
DERİNLİK	600 mm
KORUMA SINIFI	IP53
SAÇ KALINLIĞI	2 mm

2

SCALE	1:0.08799155%	20.04.2019	DATE	20.04.2019	afb ENERJİ	TEİAŞ	TM TESİS DAİRE BAŞKANLIĞI Trafo Merkezleri Preje Tesis Dairesi Başkanlığı	****	M2
DIN NORM	A3 1/10		DESINGER	MUSTAFA KARATAŞ				GÖRÜNÜŞ RESİMLERİ / VIEW DRAWINGS	E02/M04
			DRAWN	MUSTAFA KARATAŞ				E01-01 SDK	= ***
REVISION	NAME	DATE	CONTROL	ALİ FUAT BİLGİN		***			+ ***

C:\USERS\ALIOSMAN\APPDATA\LOCAL\TEMP\BRICSCAD\BP_12\E01-01 SDK.DWG

BU RESMİN BÜTÜN HAKLARI AFB ENERJİ'ye AİTTİR. TAKLİT EDİLEMEZ İZİNSİZ ÇOĞALTILAMAZ. RESİM ÜZERİNDEN ÖLÇÜ ALMAYINIZ.